ZÁKLADOVÝ PRÁH ZP8 – M 1:25
TVAR

PŮDORYS

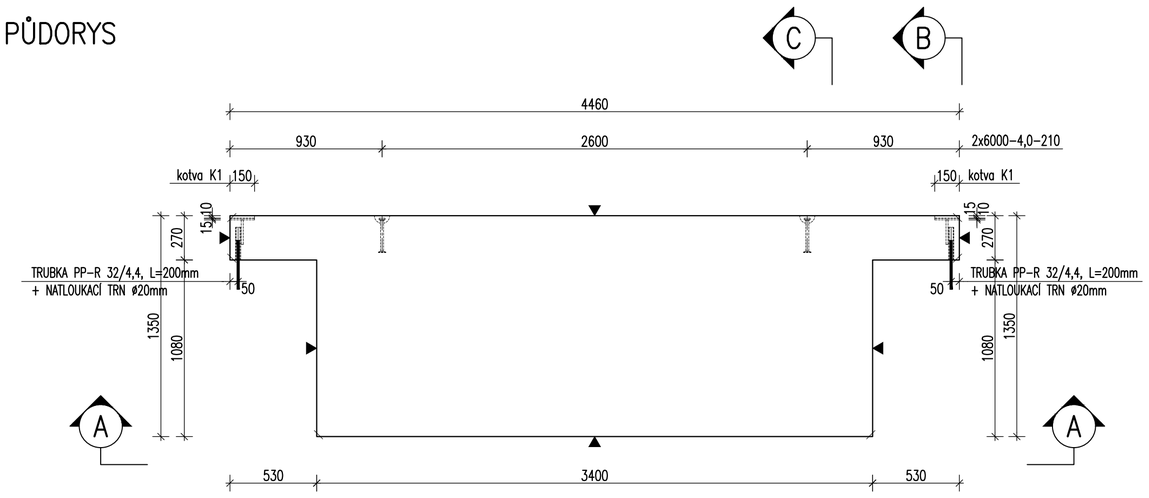

ŘEZ C

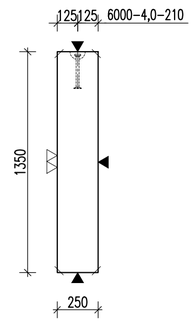

POHLED B

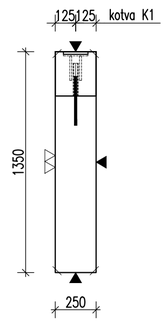

POHLED A–A

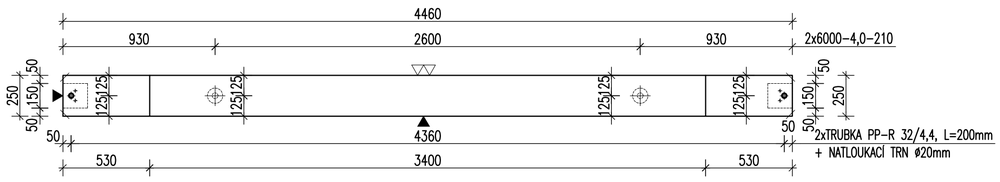

VÝZTUŽ–NOSNÁ ČÁST

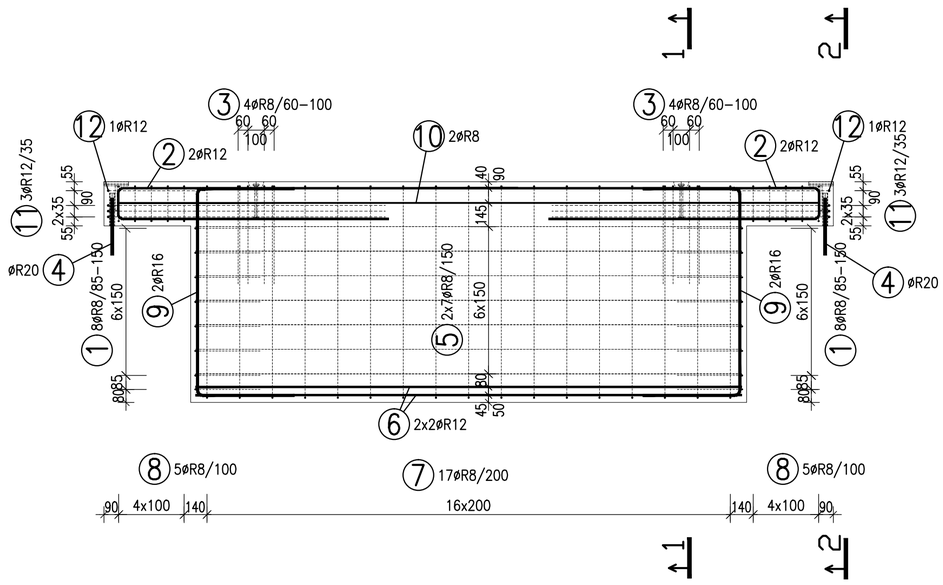

ŘEZ 1–1

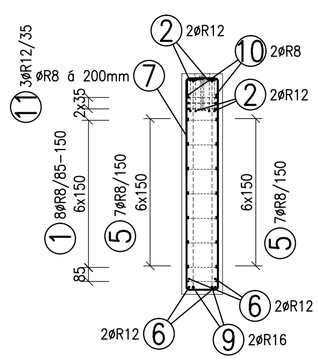

ŘEZ 2–2

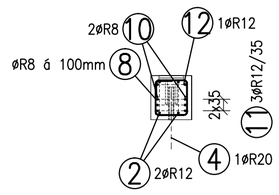

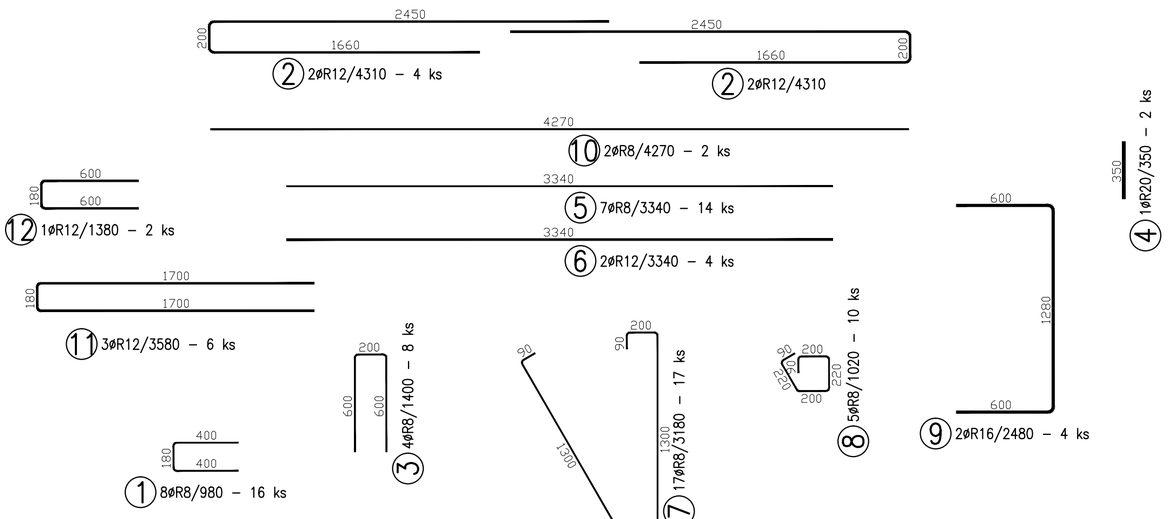

TABULKA VÝZTUŽE

Č. pol.	D [mm]	Délka [m]	Počet ks.	Délka 10 505 R8	R12	R16	R20
1	R8	0.980	16	15.680			
2	R12	4.310	4		17.240		
3	R8	1.400	8	11.200			
4	R20	0.350	2				0.700
5	R8	3.340	14	46.760			
6	R12	3.340	4		13.360		
7	R8	3.180	17	54.060			
8	R8	1.020	10	10.200			
9	R16	2.480	4			9.920	
10	R8	4.270	2	8.540			
11	R12	3.580	6		21.480		
12	R12	1.380	2		2.760		
Celková délka				146.440	54.840	9.920	0.700
Specifická hmotnost				0.395	0.888	1.578	2.466
Hmotnost [kg]				57.844	48.698	15.654	1.726
Hmotnost celkem				123.922			

POZNÁMKY:

UVÁDĚNÉ DÉLKY JSOU VZTAŽENY K VNĚJŠÍMU POVRCHU.
POLOMĚRY OBLOUKŮ JSOU POLOMĚRY OHÝBACÍCH TRNŮ,
NEZNAČENÉ POLOMĚRY JSOU 1/2 Dr,min (TAB. 20).
NEZNAČENÉ ÚHLY JSOU 45°, 90° resp. 180°.
CELKOVÉ DÉLKY VLOŽEK JSOU STŘIŽNÉ DÉLKY.
ROVNÉ VLOŽKY JSOU VE VÝKAZU OZNAČENÉ "*".
BETONOVÁ SMĚS: MĚKKÁ.

VLOŽKY ZASAHUJÍCÍ DO OTVORŮ NEBO KOTEV ROZMÍSTIT ROVNOMĚRNĚ
PO OBOU STRANÁCH OTVORŮ NEBO KOTEV
U VLOŽEK S PRŮMĚREM ZAKŘIVENÍ VLOŽKY MENŠÍM NEŽ 5xDs POUŽÍT 5xDs

MOŽNO POUŽÍT OBDOBNÝ TYP MANIPULAČNÍ KOTVY JINÉHO VÝROBCE
MANIPULAČNÍ KOTVY DOPLNIT ŠIKMOU VÝZTUŽÍ PRO ZVEDÁNÍ NA ŠIKMÉM ZÁVĚSU
DLE POŽADAVKŮ VÝROBCE KOTVY
KOTVY ŘADY 6308 UMISŤOVAT 10mm POD POVRCH
DOVOLENÉ ODCHYLKY:

VZDÁLENOST	ODCHYLKA	
DO 1,5m	±4mm	ROVINNOST 5mm/2,0m
1,5–3,0m	±6mm	CELKOVÁ PLOCHA VADNÝCH MÍST
3,0–6,0m	±8mm	POHLEDOVÉHO BETONU: 1%
6,0–10,0m	±10mm	
10,0–15,0m	±12mm	
NAD 15,0m	±14mm	

Min. PEVNOST BETONU PRO MANIPULACI 15MPa

ROZMĚRY VÝZTUŽE KÓTOVÁNY K VNĚJŠÍMU POVRCHU
VŠECHNY KÓTY V mm

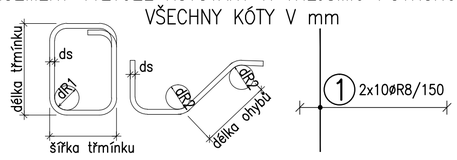

ds	<20	>=20	krytí [mm]	>50mm a >3ds	<=50mm nebo <=3ds
dR1	4ds	7ds	dR2	15ds	20ds

KATALOGOVÉ ČÍSLO	OZNAČENÍ	KS	KS	KS	KS
	TRUBKA PP-R 32/4,4, L=200mm + NATLOUKACÍ TRN ø20mm	2			
	kotva K1	2			
	6000-4,0-210	2			
		POZ.			

OBJEM:	1,219 m³
HMOTNOST:	3 048 kg
KUSŮ:	1

revize	popis změny	datum	kontroloval

BETON C30/37 XC4 XF2 — VÝZTUŽ B500B (R)
DLE ČSN EN 206-1 — DLE ČSN 41 0505, EN 10080

KRYTÍ VÝZTUŽE — NÁVRH
BĚŽNÉ PLOCHY 25mm — NAVRŽENO DLE ČSN EN 1992-1-1

SYMBOLY:

POVRCH VE FORMĚ
- POHLEDOVÝ BETON
- JEDNOU HLADIT
- DVAKRÁT HLADIT
- HRANY 1x1 cm SRAZIT

PŘIROZENÉ POVRCHY
- POVRCH PO VIBRACI
- HRUBÝ POVRCH

investor:
Intelek Invest a.s., Vlnařská 22
Brno 62700

klient:
GOLDBECK
Prefabeton s.r.o.

projekt:
VÝROBNÍ, OBCHODNÍ, VÝVOJOVÉ A
ŠKOLÍCÍ CENTRUM SPOLEČNOSTI INTELEK

DÍLENSKÁ DOKUMENTACE

projektant:
KCE statika a dynamika staveb s.r.o.
Zodpovědný projektant: Ing. Vít Hušek
Na Zápraží 403
460 07 LIBEREC 3
Česká Republika
Tel.: +420 48 73 56 017
fax: +420 48 73 56 171
E-mail: husek@kce-statika.cz
Archivní číslo projektu A-15-07

výkres:
ZÁKLADOVÝ PRÁH ZP8

stupeň: DÍLENSKÁ DOKUMENTACE		jednotky: mm	paré:
datum: 02/2015		měřítko: 1:25	
kreslil: MR	kontroloval: VH	podpis:	
č. výkresu: ZP8			rev: .