# ZÁKLADOVÝ PRÁH ZP2 – M 1:25
## TVAR

### PŮDORYS

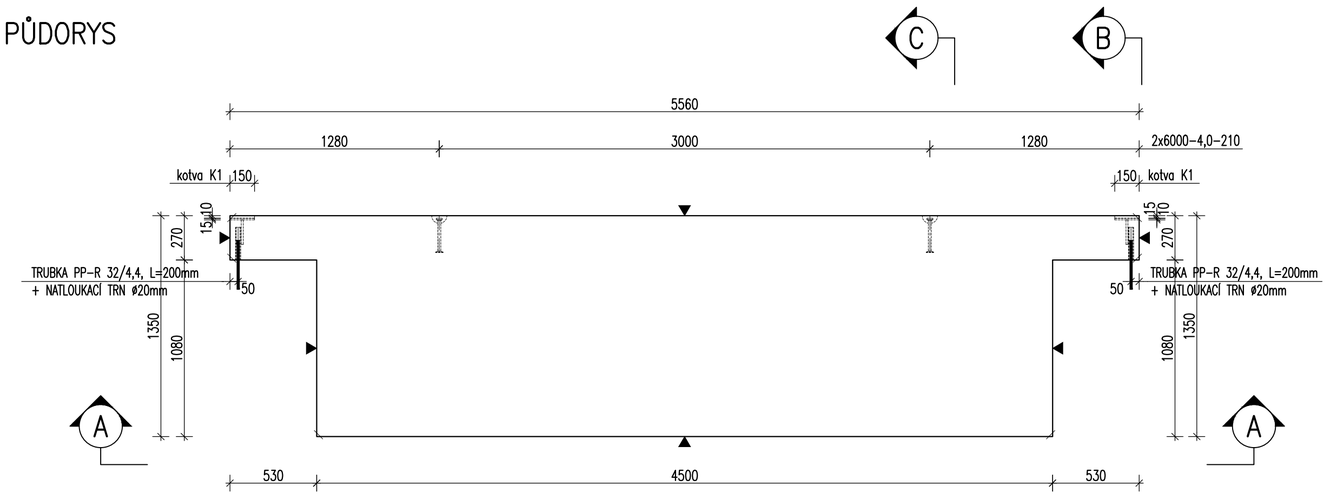


### ŘEZ C

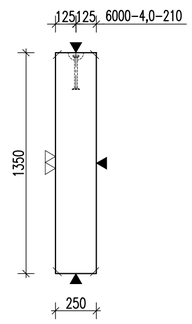


### POHLED B

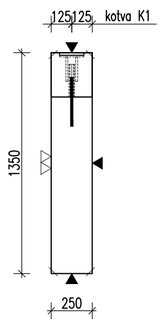


### POHLED A–A

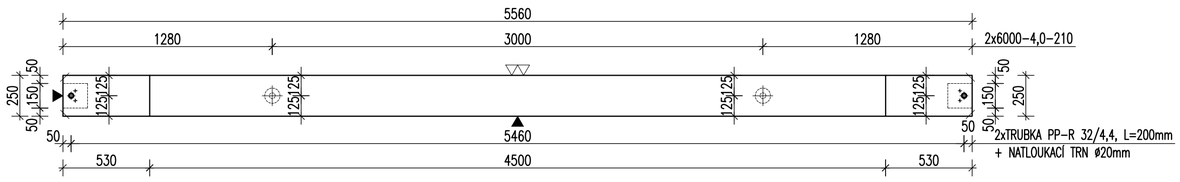


## VÝZTUŽ–NOSNÁ ČÁST

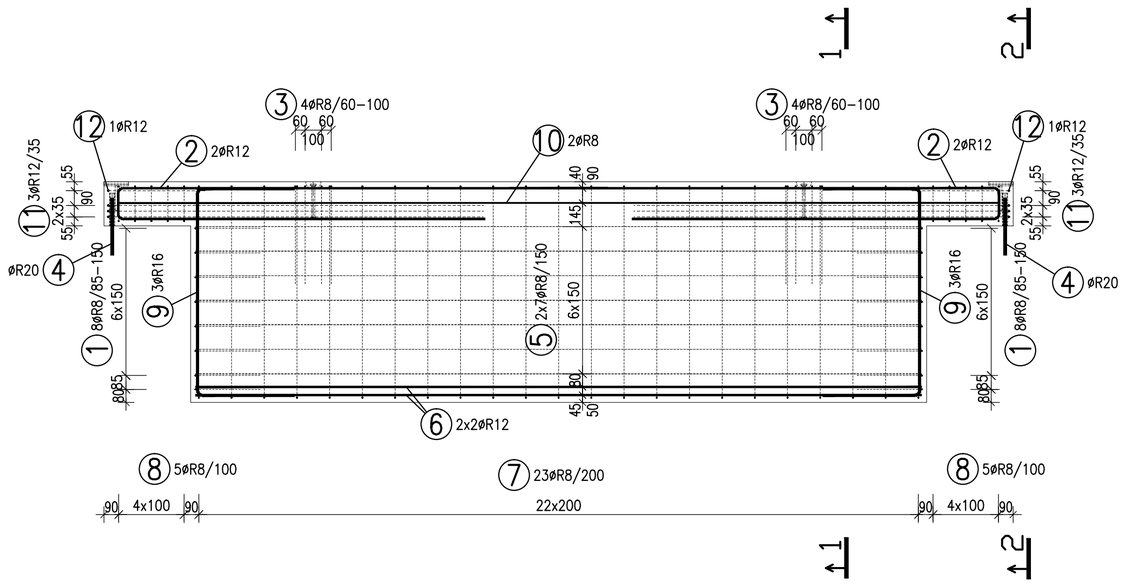


### ŘEZ 1–1

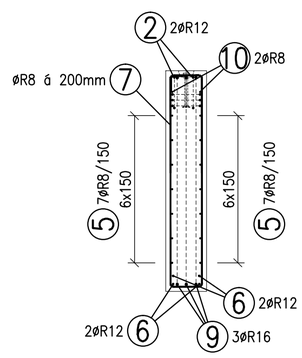


### ŘEZ 2–2

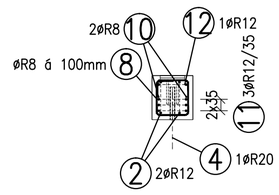


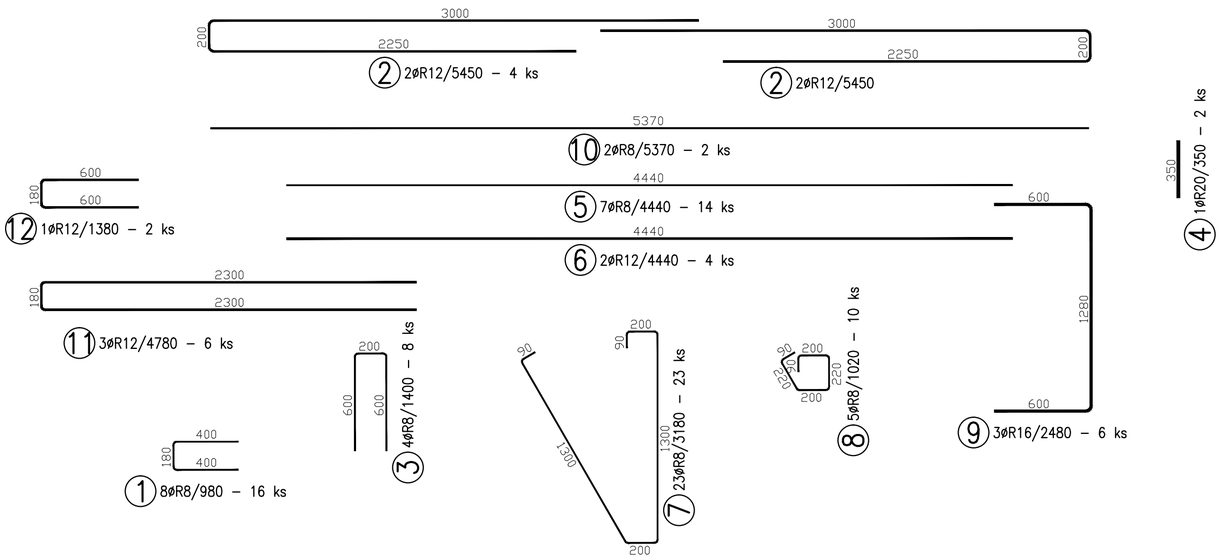


TABULKA VÝZTUŽE

| Č. pol. | D [mm] | Délka [m] | Počet ks. | Délka 10 505 | | | |
|---|---|---|---|---|---|---|---|
| | | | | R8 | R12 | R16 | R20 |
| 1 | R8 | 0.980 | 16 | 15.680 | | | |
| 2 | R12 | 5.450 | 4 | | 21.800 | | |
| 3 | R8 | 1.400 | 8 | 11.200 | | | |
| 4 | R20 | 0.350 | 2 | | | | 0.700 |
| 5 | R8 | 4.440 | 14 | 62.160 | | | |
| 6 | R12 | 4.440 | 4 | | 17.760 | | |
| 7 | R8 | 3.180 | 23 | 73.140 | | | |
| 8 | R8 | 1.020 | 10 | 10.200 | | | |
| 9 | R16 | 2.480 | 6 | | | 14.880 | |
| 10 | R8 | 5.370 | 2 | 10.740 | | | |
| 11 | R12 | 4.780 | 6 | | 28.680 | | |
| 12 | R12 | 1.380 | 2 | | 2.760 | | |
| **Celková délka** | | | | **183.120** | **71.000** | **14.880** | **0.700** |
| **Specifická hmotnost** | | | | **0.395** | **0.888** | **1.578** | **2.466** |
| **Hmotnost [kg]** | | | | **72.332** | **63.048** | **23.481** | **1.726** |
| **Hmotnost celkem** | | | | **160.587** | | | |

## POZNÁMKY:

UVÁDĚNÉ DÉLKY JSOU VZTAŽENY K VNĚJŠÍMU POVRCHU.
POLOMĚRY OBLOUKŮ JSOU POLOMĚRY OHÝBACÍCH TRNŮ,
NEZNAČENÉ POLOMĚRY JSOU 1/2 Dr,min (TAB. 20).
NEZNAČENÉ ÚHLY JSOU 45°, 90° resp. 180°.
CELKOVÉ DÉLKY VLOŽEK JSOU STŘIŽNÉ DÉLKY.
ROVNÉ VLOŽKY JSOU VE VÝKAZU OZNAČENÉ "*".
BETONOVÁ SMĚS: MĚKKÁ.

VLOŽKY ZASAHUJÍCÍ DO OTVORŮ NEBO KOTEV ROZMÍSTIT ROVNOMĚRNĚ
PO OBOU STRANÁCH OTVORŮ NEBO KOTEV
U VLOŽEK S PRŮMĚREM ZAKŘIVENÍ VLOŽKY MENŠÍM NEŽ 5xDs POUŽÍT 5xDs

MOŽNO POUŽÍT OBDOBNÝ TYP MANIPULAČNÍ KOTVY JINÉHO VÝROBCE
MANIPULAČNÍ KOTVY DOPLNIT ŠIKMOU VÝZTUŽÍ PRO ZVEDÁNÍ NA ŠIKMÉM ZÁVĚSU
DLE POŽADAVKŮ VÝROBCE KOTVY
KOTVY ŘADY 6308 UMISŤOVAT 10mm POD POVRCH
DOVOLENÉ ODCHYLKY:

| VZDÁLENOST | ODCHYLKA | |
|---|---|---|
| DO 1,5m | ±4mm | ROVINNOST 5mm/2,0m |
| 1,5–3,0m | ±6mm | CELKOVÁ PLOCHA VADNÝCH MÍST |
| 3,0–6,0m | ±8mm | POHLEDOVÉHO BETONU: 1% |
| 6,0–10,0m | ±10mm | |
| 10,0–15,0m | ±12mm | |
| NAD 15,0m | ±14mm | |

Min. PEVNOST BETONU PRO MANIPULACI 15MPa

ROZMĚRY VÝZTUŽE KÓTOVÁNY K VNĚJŠÍMU POVRCHU
VŠECHNY KÓTY V mm

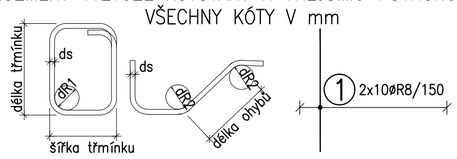


| ds | <20 | >=20 |
|---|---|---|
| dR1 | 4ds | 7ds |

| krytí [mm] | >50mm a >3ds | <=50mm nebo <=3ds |
|---|---|---|
| dR2 | 15ds | 20ds |

| KATALOGOVÉ ČÍSLO | OZNAČENÍ | KS | KS | KS | KS |
|---|---|---|---|---|---|
| | TRUBKA PP-R 32/4,4, L=200mm + NATLOUKACÍ TRN ø20mm | 2 | | | |
| | kotva K1 | 2 | | | |
| | 6000-4,0-210 | 2 | | | |
| | | POZ. | | | |

| | |
|---|---|
| OBJEM: | 1,590 m³ |
| HMOTNOST: | 3 975 kg |
| KUSŮ: | 10 |

| revize | popis změny | datum | kontroloval |
|---|---|---|---|
| | | | |

BETON C30/37 XC4 XF2 — VÝZTUŽ B500B (R)
DLE ČSN EN 206-1 — DLE ČSN 41 0505, EN 10080

KRYTÍ VÝZTUŽE — NÁVRH
BĚŽNÉ PLOCHY 25mm — NAVRŽENO DLE ČSN EN 1992-1-1

SYMBOLY:

POVRCH VE FORMĚ
- POHLEDOVÝ BETON
- JEDNOU HLADIT
- DVAKRÁT HLADIT
- HRANY 1x1 cm SRAZIT

PŘIROZENÉ POVRCHY
- POVRCH PO VIBRACI
- HRUBÝ POVRCH

investor:
Intelek Invest a.s., Vlnařská 22
Brno 62700

klient:
GOLDBECK
Prefabeton s.r.o.

projekt:
VÝROBNÍ, OBCHODNÍ, VÝVOJOVÉ A
ŠKOLÍCÍ CENTRUM SPOLEČNOSTI INTELEK

# DÍLENSKÁ DOKUMENTACE


projektant:
KCE statika a dynamika staveb s.r.o.
Zodpovědný projektant: Ing. Vít Hušek
Na Zápraží 403
460 07 LIBEREC 3
Česká Republika
Tel.: +420 48 73 56 017
fax: +420 48 73 56 171
E-mail: husek@kce-statika.cz
Archivní číslo projektu A-15-07


výkres:
ZÁKLADOVÝ PRÁH ZP2

| stupeň: | DÍLENSKÁ DOKUMENTACE | jednotky: | mm | paré: |
|---|---|---|---|---|
| datum: | 02/2015 | měřítko: | 1:25 | |
| kreslil: | MR | kontroloval: | VH | podpis: |
| č. výkresu: | ZP2 | rev: | . | |