ZÁKLADOVÝ PRÁH ZP19 – M 1:25
TVAR

PŮDORYS

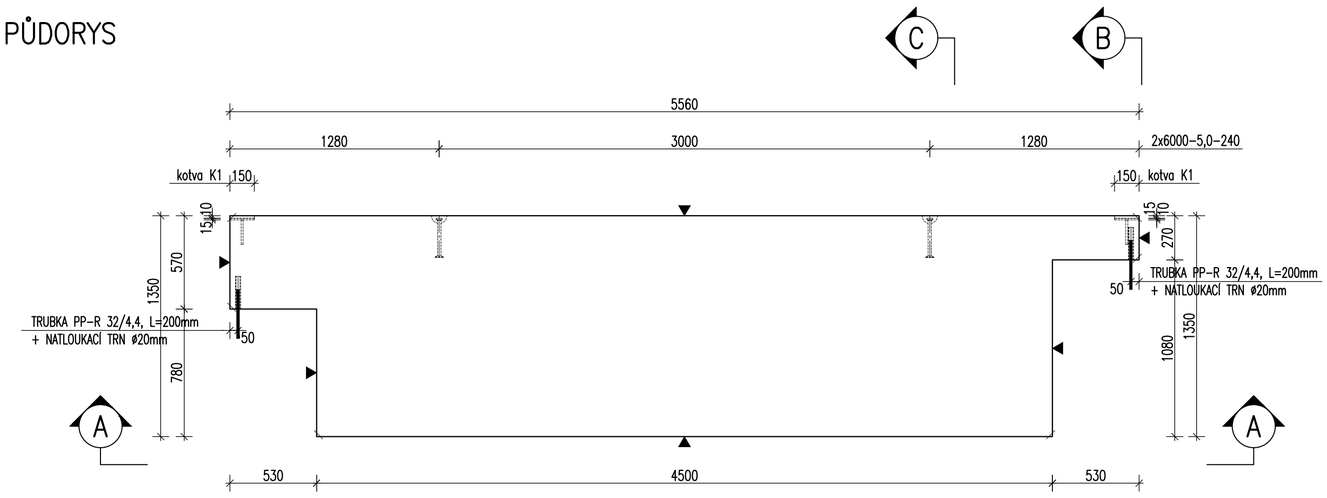

ŘEZ C

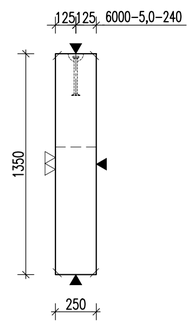

POHLED B

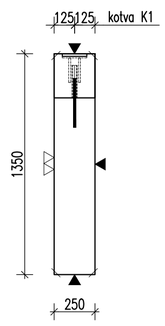

POHLED A–A

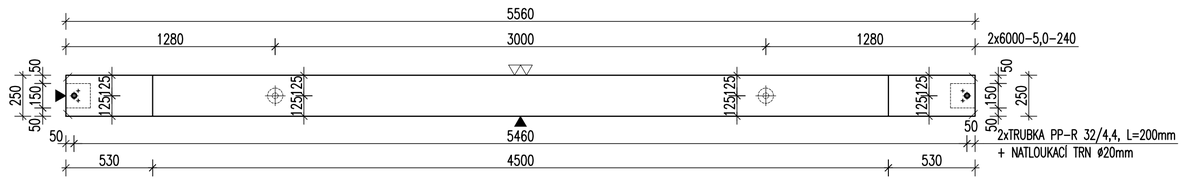

VÝZTUŽ–NOSNÁ ČÁST

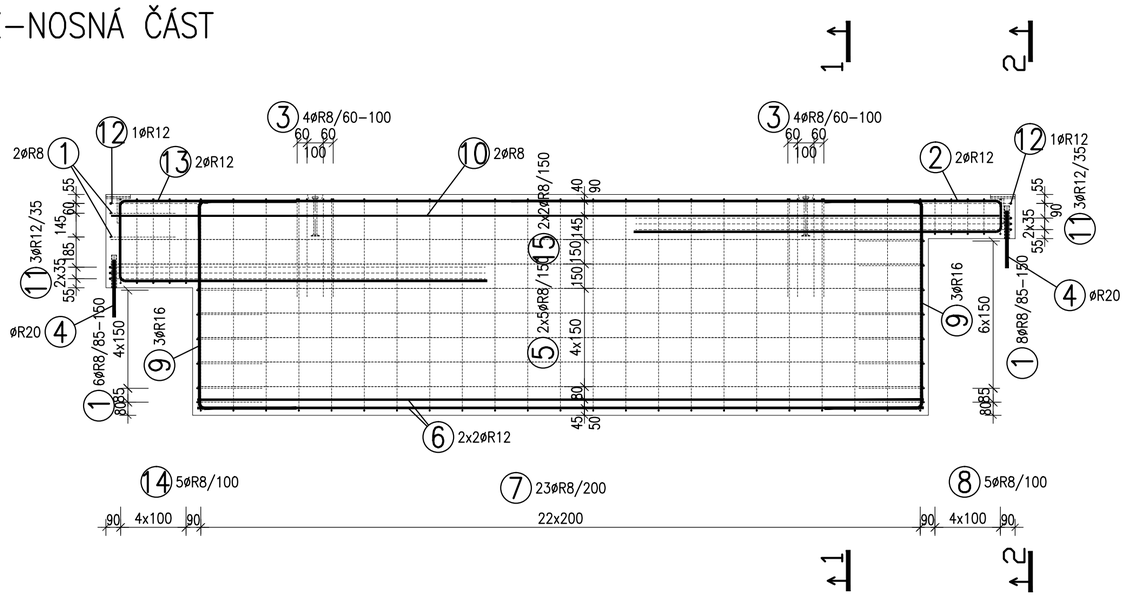

ŘEZ 1–1

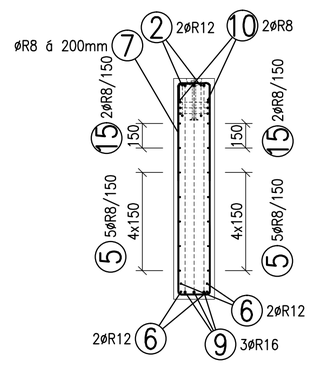

ŘEZ 2–2

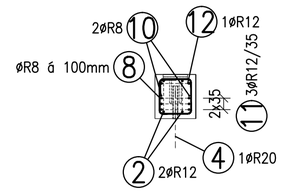

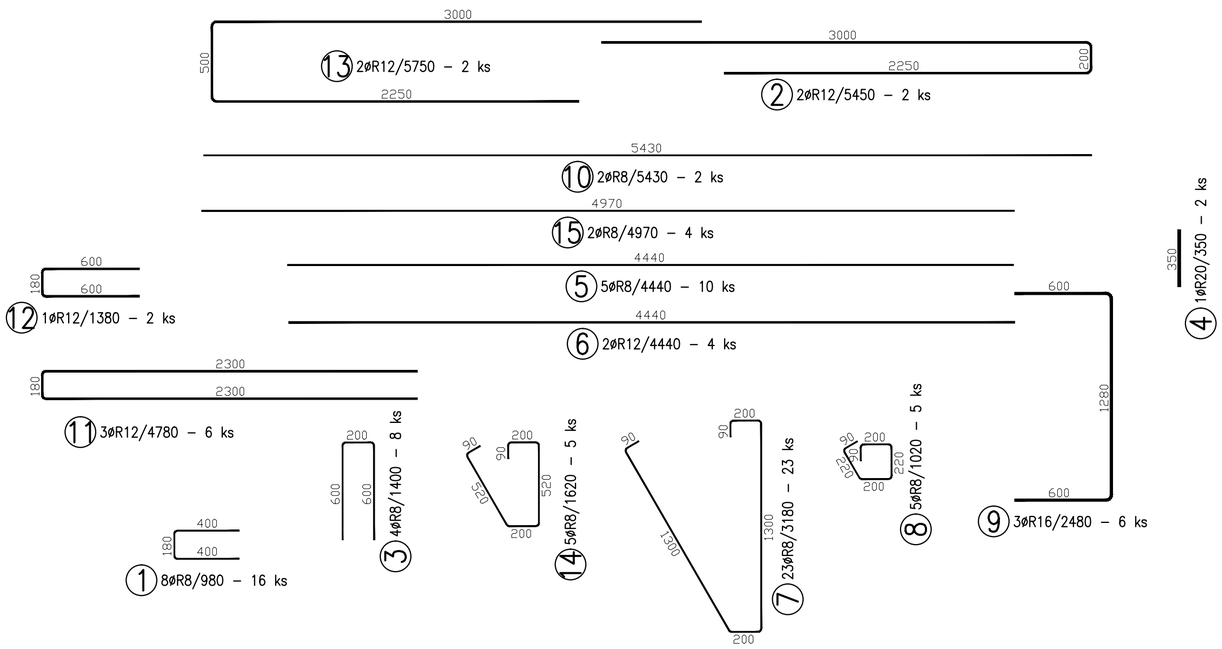

TABULKA VÝZTUŽE

Č. pol.	D [mm]	Délka [m]	Počet ks.	Délka 10 505 R8	R12	R16	R20
1	R8	0.980	16	15.680			
2	R12	5.450	2		10.900		
3	R8	1.400	8	11.200			
4	R20	0.350	2				0.700
5	R8	4.440	10	44.400			
6	R12	4.440	4		17.760		
7	R8	3.180	23	73.140			
8	R8	1.020	5	5.100			
9	R16	2.480	6			14.880	
10	R8	5.430	2	10.860			
11	R12	4.780	6		28.680		
12	R12	1.380	2		2.760		
13	R12	5.750	2		11.500		
14	R8	1.620	5	8.100			
15	R8	4.970	4	19.880			
Celková délka				188.360	71.600	14.880	0.700
Specifická hmotnost				0.395	0.888	1.578	2.466
Hmotnost [kg]				74.402	63.581	23.481	1.726
Hmotnost celkem				163.190			

POZNÁMKY:

UVÁDĚNÉ DÉLKY JSOU VZTAŽENY K VNĚJŠÍMU POVRCHU.
POLOMĚRY OBLOUKŮ JSOU POLOMĚRY OHÝBACÍCH TRNŮ,
NEZNAČENÉ POLOMĚRY JSOU 1/2 Dr,min (TAB. 20).
NEZNAČENÉ ÚHLY JSOU 45°, 90° resp. 180°.
CELKOVÉ DÉLKY VLOŽEK JSOU STŘIŽNÉ DÉLKY.
ROVNÉ VLOŽKY JSOU VE VÝKAZU OZNAČENÉ "*".
BETONOVÁ SMĚS: MĚKKÁ.

VLOŽKY ZASAHUJÍCÍ DO OTVORŮ NEBO KOTEV ROZMÍSTIT ROVNOMĚRNĚ
PO OBOU STRANÁCH OTVORŮ NEBO KOTEV
U VLOŽEK S PRŮMĚREM ZAKŘIVENÍ VLOŽKY MENŠÍM NEŽ 5xDs POUŽÍT 5xDs

MOŽNO POUŽÍT OBDOBNÝ TYP MANIPULAČNÍ KOTVY JINÉHO VÝROBCE
MANIPULAČNÍ KOTVY DOPLNIT ŠIKMOU VÝZTUŽÍ PRO ZVEDÁNÍ NA ŠIKMÉM ZÁVĚSU
DLE POŽADAVKŮ VÝROBCE KOTVY
KOTVY ŘADY 6308 UMISŤOVAT 10mm POD POVRCH
DOVOLENÉ ODCHYLKY:

VZDÁLENOST	ODCHYLKA
DO 1,5m	±4mm
1,5–3,0m	±6mm
3,0–6,0m	±8mm
6,0–10,0m	±10mm
10,0–15,0m	±12mm
NAD 15,0m	±14mm

ROVINNOST 5mm/2,0m
CELKOVÁ PLOCHA VADNÝCH MÍST
POHLEDOVÉHO BETONU: 1%

Min. PEVNOST BETONU PRO MANIPULACI 15MPa

ROZMĚRY VÝZTUŽE KÓTOVÁNY K VNĚJŠÍMU POVRCHU
VŠECHNY KÓTY V mm

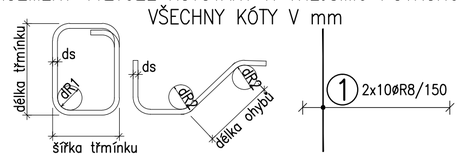

ds	<20	>=20
dR1	4ds	7ds

krytí [mm]	>50mm a >3ds	<=50mm nebo <=3ds
dR2	15ds	20ds

KATALOGOVÉ ČÍSLO	OZNAČENÍ	KS	KS	KS	KS
	TRUBKA PP–R 32/4,4, L=200mm + NATLOUKACÍ TRN ø20mm	2			
	kotva K1	2			
	6000–5,0–240	2			
		POZ.			

OBJEM:	1,630 m³
HMOTNOST:	4 075 kg
KUSŮ:	1

revize	popis změny	datum	kontroloval

BETON C30/37 XC4 XF2
DLE ČSN EN 206–1

VÝZTUŽ B500B (R)
DLE ČSN 41 0505, EN 10080

KRYTÍ VÝZTUŽE
BĚŽNÉ PLOCHY 25mm

NÁVRH
NAVRŽENO DLE ČSN EN 1992–1–1

SYMBOLY:

POVRCH VE FORMĚ
- POHLEDOVÝ BETON
- JEDNOU HLADIT
- DVAKRÁT HLADIT
- HRANY 1x1 cm SRAZIT

PŘIROZENÉ POVRCHY
- POVRCH PO VIBRACI
- HRUBÝ POVRCH

investor:
Intelek Invest a.s., Vlnařská 22
Brno 62700

klient:
GOLDBECK
Prefabeton s.r.o.

projekt:
VÝROBNÍ, OBCHODNÍ, VÝVOJOVÉ A ŠKOLÍCÍ CENTRUM SPOLEČNOSTI INTELEK

DÍLENSKÁ DOKUMENTACE

projektant:
KCE statika a dynamika staveb s.r.o.
Zodpovědný projektant: Ing. Vít Hušek
Na Zápraží 403
460 07 LIBEREC 3
Česká Republika
Tel.: +420 48 73 56 017
fax: +420 48 73 56 171
E-mail: husek@kce-statika.cz
Archivní číslo projektu A-15-07

výkres:
ZÁKLADOVÝ PRÁH ZP19

stupeň: DÍLENSKÁ DOKUMENTACE		jednotky: mm	paré:
datum: 02/2015		měřítko: 1:25	
kreslil: MR	kontroloval: VH	podpis:	
č. výkresu: ZP19			rev: .