SLOUP S10 – M 1:25

TVAR

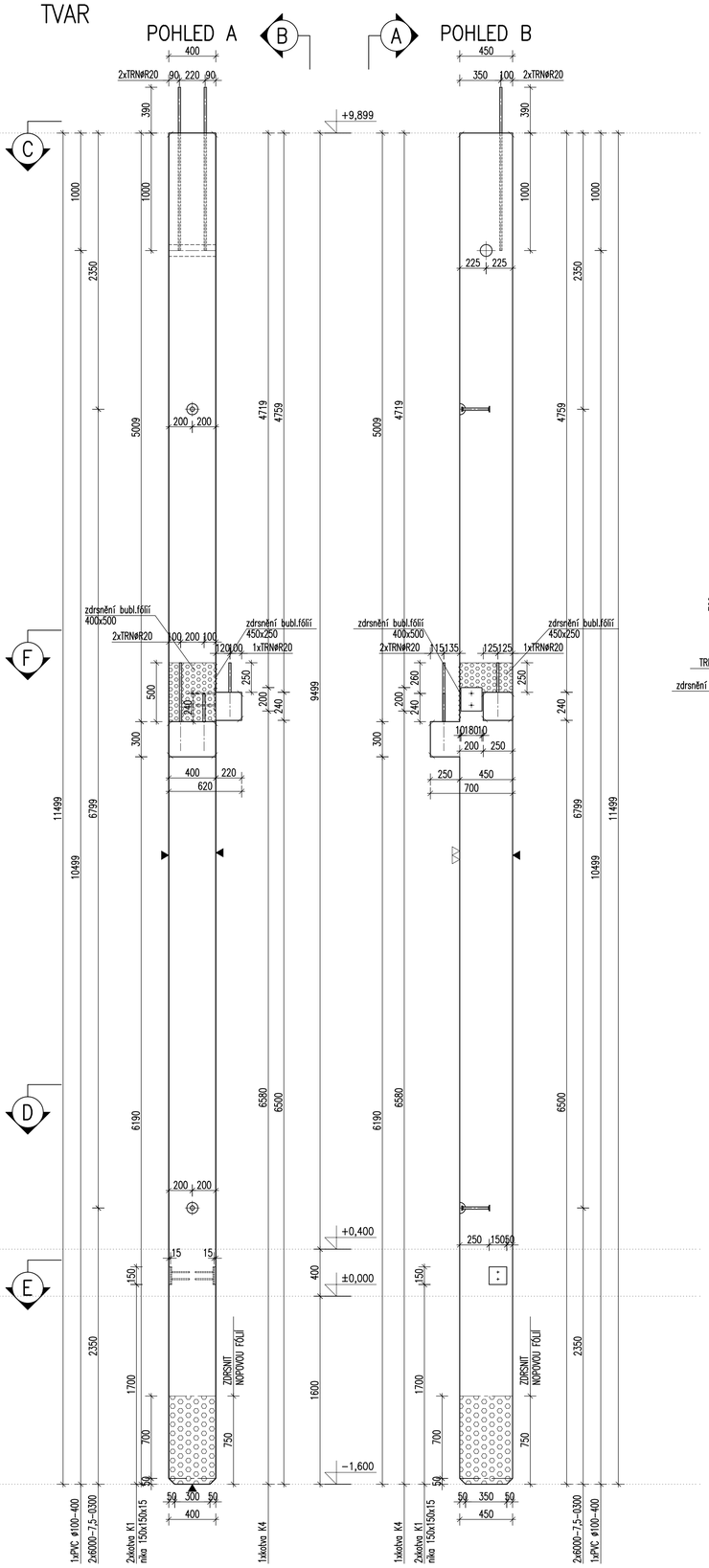

VÝZTUŽ

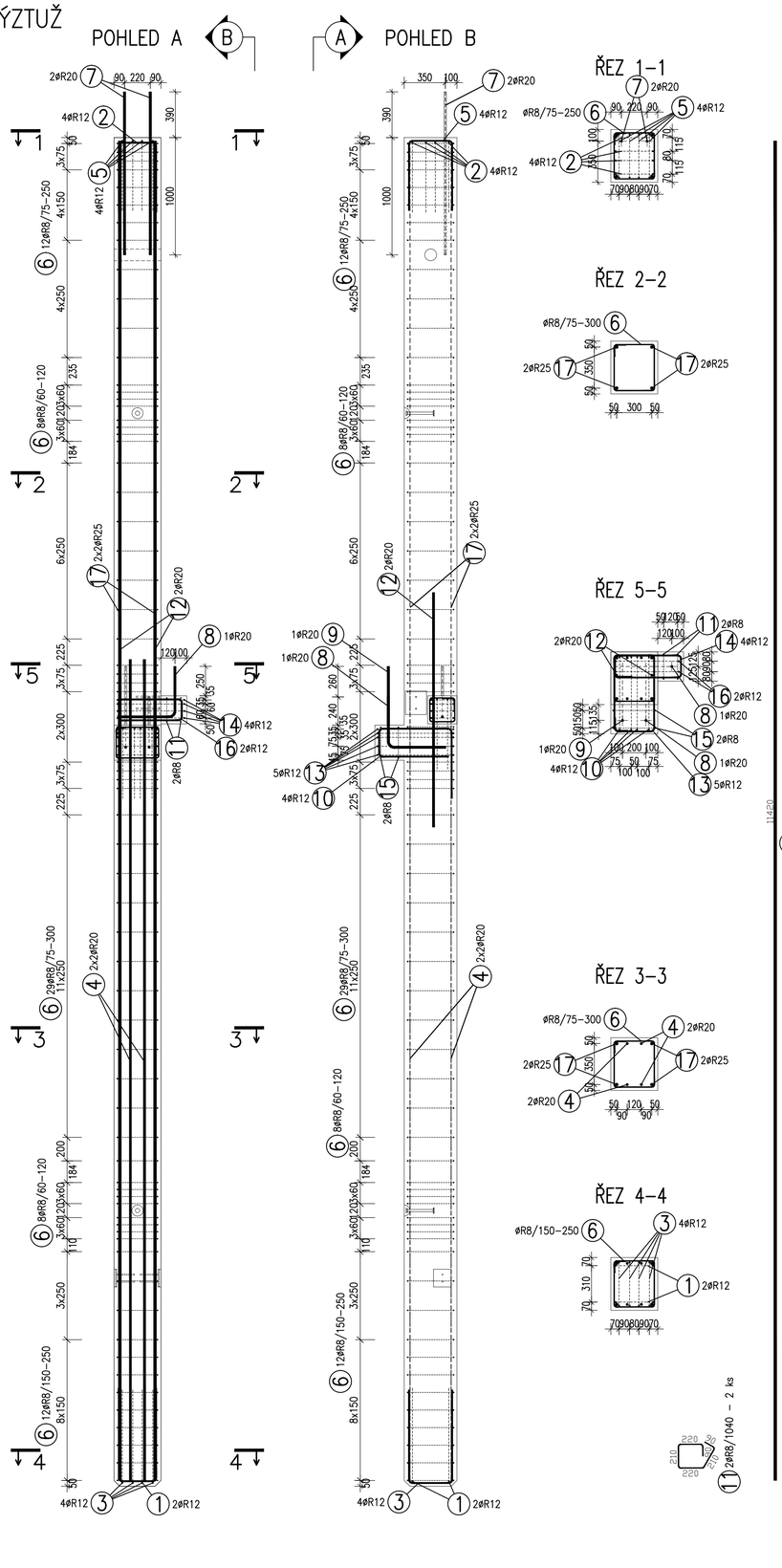

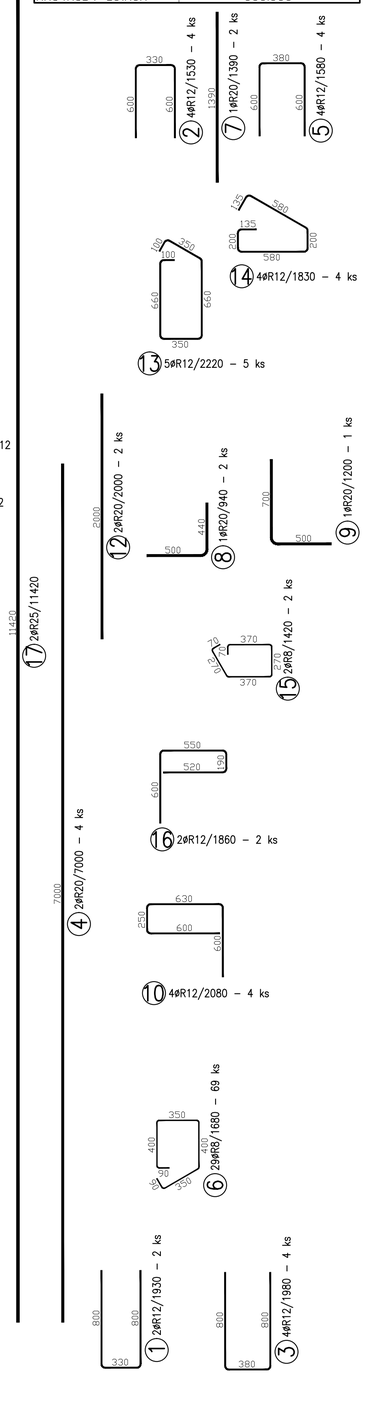

TABULKA VÝZTUŽE

Č. pol.	D [mm]	Délka [m]	Počet ks.	Délka 10 505 R8	R12	R20	R25
1	R12	1.930	2		3.860		
2	R12	1.530	4		6.120		
3	R12	1.980	4		7.920		
4	R20	7.000	4			28.000	
5	R12	1.580	4		6.320		
6	R8	1.680	69	115.920			
7	R20	1.390	2			2.780	
8	R20	0.940	2			1.880	
9	R20	1.200	1			1.200	
10	R12	2.080	4		8.320		
11	R8	1.040	2	2.080			
12	R20	2.000	2			4.000	
13	R12	2.220	5		11.100		
14	R12	1.830	4		7.320		
15	R8	1.420	2	2.840			
16	R12	1.860	2		3.720		
17	R25	11.420	4				45.680
Celková délka				120.840	54.680	37.860	45.680
Specifická hmotnost				0.395	0.888	2.466	3.853
Hmotnost [kg]				47.732	48.556	93.363	176.005
Hmotnost celkem				365.655			

POZNÁMKY:

UVÁDĚNÉ DÉLKY JSOU VZTAŽENY K VNĚJŠÍMU POVRCHU.
POLOMĚRY OBLOUKŮ JSOU POLOMĚRY OHÝBACÍCH TRNŮ,
NEZNAČENÉ POLOMĚRY JSOU 1/2 Dr,min (TAB. 20).
NEZNAČENÉ ÚHLY JSOU 45°, 90° resp. 180°.
CELKOVÉ DÉLKY VLOŽEK JSOU STŘÍŽNÉ DÉLKY.
ROVNÉ VLOŽKY JSOU VE VÝKAZU OZNAČENÉ "*".
BETONOVÁ SMĚS: MĚKKÁ.

VLOŽKY ZASAHUJÍCÍ DO OTVORŮ NEBO KOTEV ROZMÍSTIT ROVNOMĚRNĚ
PO OBOU STRANÁCH OTVORŮ NEBO KOTEV
U VLOŽEK S PRŮMĚREM ZAKŘIVENÍ VLOŽKY MENŠÍM NEŽ 5xDs POUŽÍT 5xDs

MOŽNO POUŽÍT OBDOBNÝ TYP MANIPULAČNÍ KOTVY JINÉHO VÝROBCE
MANIPULAČNÍ KOTVY DOPLNIT ŠIKMOU VÝZTUŽÍ PRO ZVEDÁNÍ NA ŠIKMÉM ZÁVĚSU
DLE POŽADAVKŮ VÝROBCE KOTVY
KOTVY ŘADY 6308 UMISŤOVAT 10mm POD POVRCH
DOVOLENÉ ODCHYLKY:

VZDÁLENOST	ODCHYLKA
DO 1,5m	±4mm
1,5–3,0m	±6mm
3,0–6,0m	±8mm
6,0–10,0m	±10mm
10,0–15,0m	±12mm
NAD 15,0m	±14mm

ROVINNOST 5mm/2,0m
CELKOVÁ PLOCHA VADNÝCH MÍST
POHLEDOVÉHO BETONU: 1%

Min. PEVNOST BETONU PRO MANIPULACI 15MPa

ROZMĚRY VÝZTUŽE KÓTOVÁNY K VNĚJŠÍMU POVRCHU
VŠECHNY KÓTY V mm

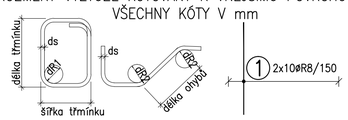

ds	<20	>=20
dm	4ds	7ds

krytí [mm]	>50mm a >3ds	<=50mm nebo <=3ds
dø	15ds	20ds

KATALOGOVÉ ČÍSLO	OZNAČENÍ	KS	KS	KS	KS
					POZ.
	kotva K4	1			
	kotva K1	2			
	PVC ø100–400	1			
	6000–7,5–0300	2			

OBJEM: 2,113 m³
HMOTNOST: 5 283 kg
KUSŮ: 1

revize	popis změny	datum	kontroloval

BETON C40/50-XC1-Dmax16 VÝZTUŽ B500B (R)
DLE ČSN EN 206-1 DLE ČSN 41 0505, EN 10080

KRYTÍ VÝZTUŽE NÁVRH
BĚŽNÉ PLOCHY 25mm NAVRŽENO DLE ČSN EN 1992-1-1

SYMBOLY:

POVRCH VE FORMĚ
- POHLEDOVÝ BETON
- JEDNOU HLADIT
- DVAKRÁT HLADIT
- HRANY 1x1 cm SRAZIT

PŘIROZENÉ POVRCHY
- POVRCH PO VIBRACI
- HRUBÝ POVRCH

investor:
Intelek Invest a.s., Vlnařská 22
Brno 62700

klient:
GOLDBECK
Prefabeton s.r.o.

projekt:
VÝROBNÍ, OBCHODNÍ, VÝVOJOVÉ A ŠKOLÍCÍ CENTRUM SPOLEČNOSTI INTELEK

DÍLENSKÁ DOKUMENTACE

projektant:
KCE statika a dynamika staveb s.r.o.
Zodpovědný projektant: Ing. Vít Hušek
Na Zápraží 403
460 07 LIBEREC 3
Česká Republika
Tel.: +420 48 73 56 017
fax: +420 48 73 56 171
E-mail: husek@kce-statika.cz
Archivní číslo projektu A-15-07

výkres: SLOUP S10

stupeň: DÍLENSKÁ DOKUMENTACE	jednotky: mm	poré:
datum: 02/2015	měřítko: 1:25	
kreslil: BK	kontroloval: VH	podpis:
č. výkresu: S10		rev: .